令和３年度　石川県高等学校総合体育大会柔道競技

令和　３年６月３日
於　石川県立武道館

男子団体トーナメント

１位　津　幡　高等学校
２位　鶴　来　高等学校
３位　県立工業　高等学校
３位　金沢桜丘　高等学校

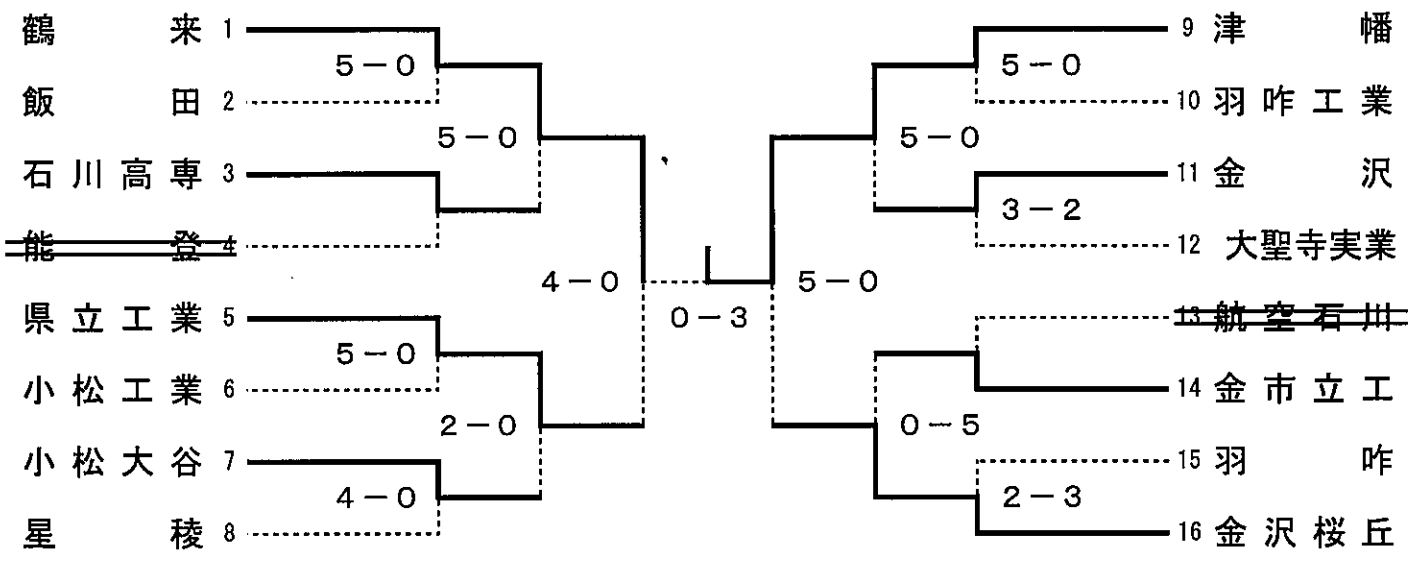

【準決勝】

鶴　来　４－０　県立工業

先	福　田	○	上四方固	△	千　葉
次	石　川	○	大内刈	△	松　山
中	喜　成	○	袈裟固	△	中　谷
副	松　田	×	引分	×	源　田
大	南　出	◒	僅差	△	村　田

【準決勝】

津　幡　５－０　金沢桜丘

先	安　田	○	小外掛	△	山　森
次	生　田	○	合技	△	羽　野
中	澤　口	○	裏投	△	田　中
副	川　口	○	合技	△	戸　田
大	野　中	○	合技	△	谷　内

【決　勝】

鶴　来　０－３　津　幡

先	福　田	△	送襟絞	○	安　田
次	石　川	×	引分	×	生　田
中	喜　成	△	横四方固	○	澤　口
副	松　田	△	隅返	○	川　口
大	南　出	×	引分	×	野　中

女子団体トーナメント

１位　津　幡　高等学校
２位　金沢学院大附属　高等学校
３位　鶴　来　高等学校
３位　小松大谷　高等学校

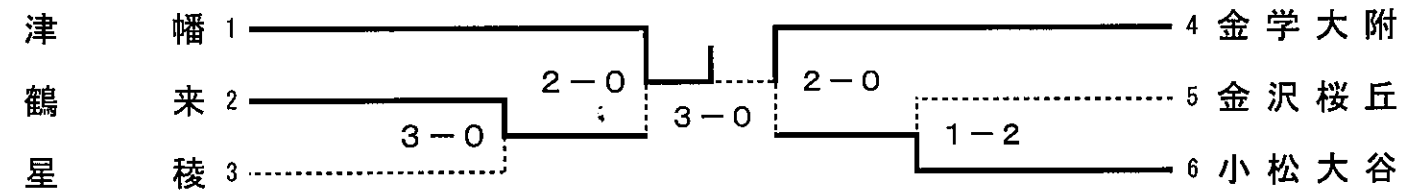

北信越代表決定戦

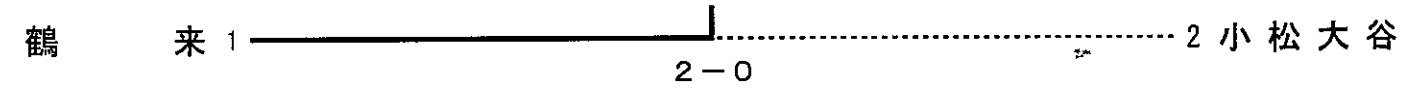

【決定戦】

鶴　来　２－０　小松大谷

先	南　出	○	不戦勝	△	
中	西　村	○	内股	△	鈴　鹿
大	谷　内	×	引分	×	中　山

【決　勝】

津　幡　３－０　金学大附

先	安　田	○	崩袈裟固	△	池　田
中	辻	○	腕挫十字固	△	田　渕
大	戸　澗	○	袖釣込腰	△	松　本

═══ 棄権